Завод Вентиляционного Оборудования

«ГрандКлимат»

Адрес и телефоны изготовителя:
141151, г. Московская область, г. Лосинопетровский,
Ул. Кирова, д.9-А
Завод Вентиляционного Оборудования « ГрандКлимат »
Тел/факс: (495) 902-58-64, (495) 902-54-21, 8(966) 090-47-47
http:// www.grandclimate.ru
E-mail: ba@grandclimate.ru , info@grandclimate.ru

КЛАПАНЫ ДЫМОВЫЕ

ДЫМGRAND-2м

КЛАПАН ДЫМОВОЙ ДЫМGRAND-2м

Клапан дымовой "ДЫМGRAND-2м" систем вентиляции зданий и сооружений (далее - клапан) разработан и изготовлен Заводом Вентиляционного оборудования "ГрандКлимат".

Производство клапана осуществляется в соответствии с ТУ 4854-001-34901105-2016, на основе Сертификата соответствия С-RU.ПБ57.В.03534.

ОБЩИЕ СВЕДЕНИЯ ОБ ИЗДЕЛИИ И УКАЗАНИЯ ПО ЭКСПЛУАТАЦИИ

Клапан предназначен для установки в системе противодымной вентиляции помещений зданий и сооружений.
Клапан оснащен автоматическим или дистанционно управляемым приводом, обеспечивающим срабатывание клапана вне зависимости от пространственной ориентации плоскости его установки.

Вид климатического исполнения клапана -УХЛ4 по ГОСТ 15150-69

ВНИМАНИЕ! Клапан не подлежит установки в помещении категории А и Б по пожаровзрывоопасности.

ПРИМЕР ЗАПИСИ ПРИ ЗАКАЗЕ КЛАПАНА:

Клапан дымоудаления
"ДЫМGRAND-2м" ДЫМGRAND-2м.0004.С.(К).АхВ.ТП.В(Н),ТУ4854-001-34901105-2016,
где:

"ДЫМGRAND-2м" - общее название клапана.
"ДЫМGRAND-2м.0004" - общее обозначение клапана

С(К) - стеновой (канальный)
АхВ - указатель размера клапана

ТП - тип привода, где:
ЭМ - Электромагнитный привод
ЭПВ - Электромеханический привод "Швейцария","ALLFA", "ЗВО "ГрандКлимат"

В(Н) - размещение привода:
В - внутри клапана
Н - (снаружи клапана, для канального клапана)

ОСНОВНЫЕ ТЕХНИЧЕСКИЕ ДАННЫЕ

№ п/п	Наименование параметра	Величина параметра
1	Типоразмерный ряд секции клапана, мм х мм	От 300х300 мм до 700х700 мм
2	Предел огнестойкости в режиме дымового, мин, не более	Е120
3	Максимально допустимая скорость воздуха во входном сечении, обеспечивающая нормальную работу клапана, м $с^{-1}$	15
4	Приведенное сопротивление дымогазонепроницанию при температуре 20 С в закрытом положении клапана, $м^3кг^1$, не менее	$101,6^3$
5	Инерционность срабатывания	По паспорту на привод
6	Вероятность безотказного срабатывания	0,999
7	Номинальное напряжение: переменного тока для питания привода клапана, В постоянного тока, В питание цепей автоматики, Вт	 ~24,220,50Гц =24 12Л220
8	Мощность электропривода, Вт	По паспорту
9	Масса клапана в зависимости от типоразмерного ряда поперечного сечения, кг не менее не более	 4,0 15,0

Примечание:

1. Условные внутренние размеры поперечного сечения канального клапана должны соответствовать внутренним размерам поперечного сечения присоединительных конструкций воздуховодов.

2. Установочные размеры стенового клапана должны соответствовать размеру монтажного проема.

3. Клапаны больших размеров изготавливаются из нескольких секций.

4.По специальному заказу изготавливаются клапаны с промежуточными значениями поперечного сечения с шагом 50 мм (550х750мм)

5. Ввиду постоянного совершенствования клапана, отдельные параметры и элементы конструкции могут быть изменены разработчиком.

КОНСТРУКТИВНАЯ СХЕМА ДЫМGRAND-2м

С ЭЛЕКТРОМЕХАНИЧЕСКИМ ПРИВОДОМ

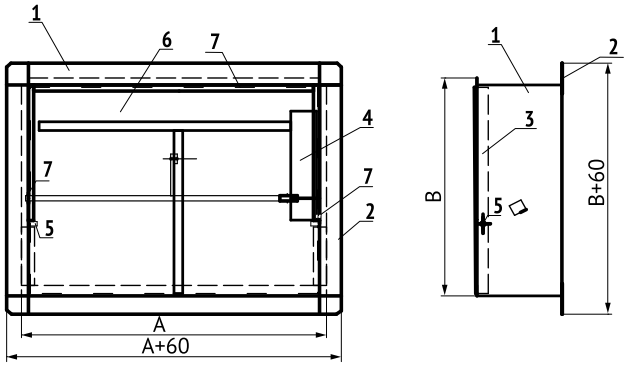

1. корпус клапана;
2. присоединительные фланцы;
3. термоуплотнительный материал;
4. привод;
5. ось заслонки;
6. заслонка;
7. нащельник.

С ЭЛЕКТРОМАГНИТНЫМ ПРИВОДОМ

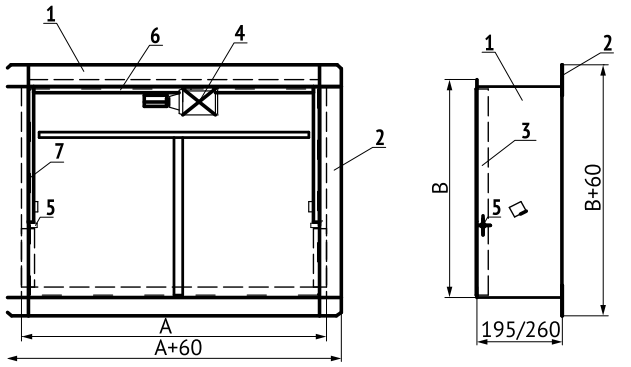

1. корпус клапана;
2. присоединительные фланцы;
3. термоуплотнительный материал;
4. привод;
5. ось заслонки;
6. заслонка;
7. нащельник.

ТИПОВАЯ МОНТАЖНАЯ СХЕМА

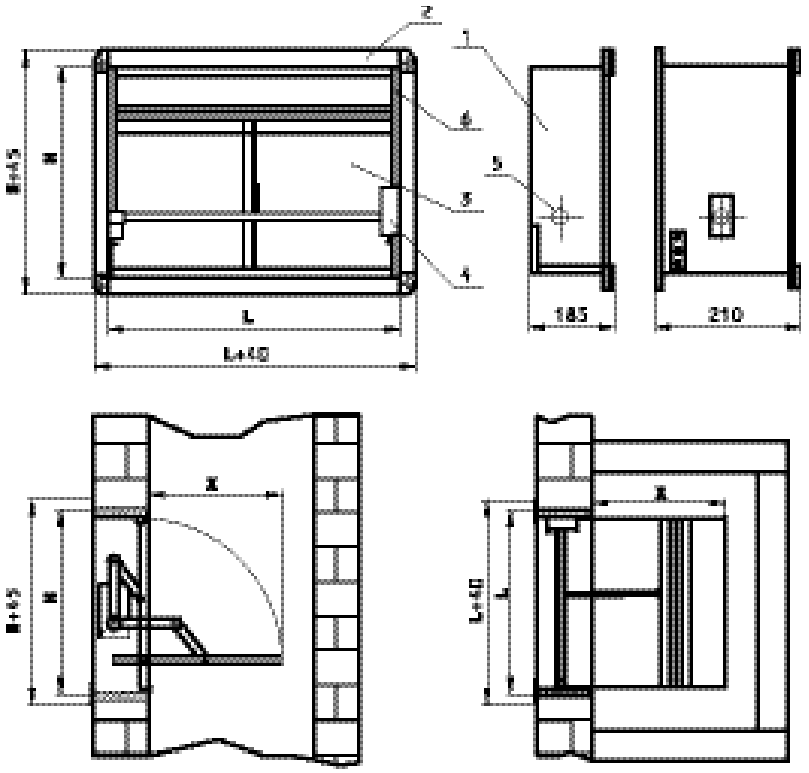

1. корпус клапана;
2. присоединительные фланцы;
3. термоуплотнительная лента;
4. заслонка;
5. ось заслонки;
6. привод;
7. нащельник;
8. защитный кожух.

КОЭФФИЦИЕНТЫ МЕСТНОГО СОПРОТИВЛЕНИЯ $R_{кл} = S_{кл} / S_{в}$

B\A	300	400	500	550	600	700	800	900	1000	1100	1200	1300	1400	1500
300	0.53	0.57	0.6	0.61	0.62	0.63	0.64	0.65	0.6	0.61	0.62	0.62	0.63	0.64
350		0.61	0.64	0.65	0.66	0.67	0.68	0.69	0.69	0.65	0.66	0.67	0.67	0.68
400		0.63	0.66	0.67	0.68	0.7	0.71	0.72	0.72	0.67	0.68	0.69	0.7	0.71
440			0.67	0.69	0.69	0.71	0.72	0.73	0.74	0.7	0.7	0.7	0.71	0.72
450			0.68	0.71	0.7	0.72	0.73	0.74	0.74	0.75	0.75	0.71	0.72	0.73
500			0.7	0.71	0.72	0.74	0.75	0.76	0.76	0.77	0.77	0.73	0.74	0.75
600					0.75	0.76	0.77	0.78	0.79	0.74	0.75	0.76	0.77	0.78
700						0.78	0.7	0.72	0.74	0.75	0.76	0.77	0.78	0.74
800							0.71	0.73	0.75	0.76	0.77	0.78	0.75	0.75
900								0.74	0.76	0.77	0.78	0.76	0.76	0.76
1000									0.76	0.78	0.79	0.76	0.76	0.76

H — ширина клапана дымоудаления;

L — высота клапана дымоудаления.

☐ — 1 створка

☐ — 2 створки (сборка из двух клапанов на одной шине)

■ — 3 створки (сборка из трех клапанов на одной шине)

$R_{кл}$ — коэффициент местного сопротивления

$S_{кл}$ — площадь проходного сечения клапана;

$S_{в}$ — площадь проходного сечения воздуховода

1-створчатые клапаны

$R_{кл}$ = (L-2x16—50) x (H-2x16)/ LxH

2-створчатые клапаны

$R_{кл}$ = (L-4x16—2x50) x (H-2x16)/LxH

ВЫЛЕТ СТВОРКИ ЗА КОРПУС КЛАПАНА (ММ/ММ)

B\A	300	400	500	550	600	700	800	900	1000	1100	1200	1300	1400	1500
300	190	190	190	190	190	190	190	190	190	190	190	190	190	190
350		220	220	220	220	220	220	220	220	220	220	220	220	220
400		240	240	240	240	240	240	240	240	240	240	240	240	240
440			280	280	280	280	280	280	280	280	280	280	280	280
450			290	290	290	290	290	290	290	290	290	290	290	290
500			340	340	340	340	340	340	340	340	340	340	340	340
600					440	440	440	440	440	440	440	440	440	440
700						540	540	540	540	540	540	540	540	540
800							240	240	340	440	440	440	440	440
900								290	340	440	440	440	440	440
1000									340	440	440	440	440	440

☐ — 1 створка

☐ — 2 створки (сборка из двух клапанов на одной шине)

■ — 3 створки (сборка из трех клапанов на одной шине)

1-створчатые клапаны

$R_{кл}$ = (L-2x16—50) x (H-2x16)/ LxH

2-створчатые клапаны

$R_{кл}$ = (L-4x16—2x50) x (H-2x16)/LxH